# Bài tập Table

## Bài 1.

Tạo cơ sở dữ liêu QLHV.accdb gồm có các bảng sau:

**1/ DSLop**

| Field Name | Data Type | Description | Properties |
|---|---|---|---|
| MaLop<br>(Primary key) | Text | Mã lớp học | Field Size: 7 Require: Yes<br>Format: > Indexed: Yes (No Duplicates)<br>Caption: Mã lớp |
| TenLop | Text | Tên lớp học | Field Size: 15 Require: Yes<br>Caption: Lớp |

**2/ Hocvien**

| Field Name | Data Type | Description | Properties |
|---|---|---|---|
| MaHV<br>(Primary key) | AutoNumber | Mã học viên | Caption: Mã học viên<br>New Values: Increment |
| Holot | Text | Họ lót của học viên | Field Size: 30 Require: Yes<br>Caption: Họ và |
| Ten | Text | Tên của học viên | Field Size: 10 Require: Yes<br>Caption: Tên |
| MaLop | Text | Mã lớp của học viên | Lấy từ bảng DSLop Indexed: No |
| Phai | Yes/No | Phái của học viên<br>(Nam: Yes, Nữ: No) | Format:;”Nam”;”Nữ” Require: Yes<br>Caption: Phái |
| Ngaysinh | Date/Time | Ngày, tháng, năm sinh của học viên | Format: Short Date<br>Caption: Ngày sinh |
| Diachi | Text | Địa chỉ của học viên | Field Size: 40 Require: Yes<br>Caption: Địa chỉ |
| Hinh | OLE object | Hình 3x4 của học viên | Caption: Hình |
| LyLich | Memo | Lý lịch của học viên | Caption: Lý lịch học viên |

**3/ Monhoc**

| Field Name | Data Type | Description | Properties |
|---|---|---|---|
| MaMH<br>(Primary key) | Text | Mã môn học | Field Size: 8 Require: Yes<br>Format: > Indexed: Yes (No Duplicates)<br>Caption: Mã môn học |
| TenMH | Text | Tên môn học | Field Size: 40 Require: Caption: Môn<br>Yes |
| Sotiet | Number | Số tiết | Field Size: Byte Caption: Số tiết<br>Require: Yes |
| Hocky | Number | Học kỳ | Field Size: Byte Caption: Học kỳ<br>Require: Yes |

**4/ Diemthi**

| Field Name | Data Type | Description | Properties |
|---|---|---|---|
| MaHV | Number | Mã học viên | Lấy từ bảng Hocvien Indexed: No<br>Field Size: Long Integer |
| MaMH | Text | Mã môn học | Lấy từ bảng Monhoc Indexed: No |
| DiemMH | Number | Điểm thi môn học | Field Size: Integer Caption: Điểm thi |
| Hocky | Number | Học kỳ đang học | Field Size: Byte Caption: Học kỳ |

**Bài 2**

Tạo cơ sở dữ liệu Access với tên **QL_SACH. accdb** chứa các bảng sau:

| *Tên cột* | *Kiểu* | *Ràng buộc* |
|---|---|---|
| **Table: NHAN_VIEN** | | |
| **MA_NHAN_VIEN** | Text | *Caption:* Mã nhân viên, *Chiều dài:* 5, Qui cách mã: NV+3 ký tự số<br>*Định dạng:* Tự động chuyển thành chữ hoa |
| HO_TEN | Text | *Caption:* Họ tên nhân viên |
| PHAI | Yes/No | *Caption:* Phái<br>*Dùng text box:* -1: Nữ; 0: Nam; |
| CONG_VIEC | Text | *Caption:* Công việc<br>*Dùng list box:* Chọn lựa trong giá trị: “Thu ngân” và “Phụ trách quầy” |
| **Table: QUAY** | | |
| **MA_QUAY** | Text | *Caption:* Mã quầy, *Chiều dài:* 5, Qui cách mã: QU+3 ký tự số<br>*Định dạng:* Tự động chuyển thành chữ hoa |
| NHAN_VIEN | Text | *Caption:* Nhân viên phụ trách<br>*Chiều dài:* 5<br>*Dùng Combo box:* lựa chọn giá trị MA_NHAN_VIEN trong bảng NHAN_VIEN |
| NHOM_NOI_DUNG | Text | *Caption:* Nhóm nội dung |
| **Table: SACH** | | |
| **MA_SACH** | Text | *Caption:* Mã sách, *Chiều dài:* 5<br>*Định dạng:* Tự động chuyển thành chữ hoa |
| TEN_SACH | Text | *Caption:* Tên sách, không được phép trùng |
| GIA_BAN | Currency | *Caption:* Giá bán<br>*Định dạng:* Dùng dấu phân cách hàng ngàn, không có số lẽ.<br>*Qui định:* Lớn hơn hoặc bằng 0 |
| MA_QUAY | Text | *Caption:* Mã quầy, *Chiều dài:* 5<br>*Dùng Combo box:* lựa chọn giá trị MA_QUAY trong bảng QUAY |
| **Table: PHIEU_THU** | | |
| **MA_PHIEU** | Text | *Caption:* Mã phiếu thu, *Chiều dài:* 5<br>*Định dạng:* Tự động chuyển thành chữ hoa |
| NGAY_LAP_PHIEU | Date/Time | *Caption:* Ngày lập phiếu<br>*Định dạng:* dd-mm-yyyy, *Mặc định:* Ngày hiện tại<br>Qui định: nhỏ hơn hoặc bằng ngày hiện tại |
| NHAN_VIEN_THU | Text | *Caption:* Nhân viên thu ngân, *Chiều dài:* 5<br>*Dùng Combo box:* lựa chọn giá trị MA_NHAN_VIEN trong bảng NHAN_VIEN |
| **Table: CHI_TIET_PHIEU** | | |
| **MA_PHIEU** | Text | *Caption:* Mã phiếu thu<br>*Dùng Combo box:* Lựa chọn MA_PHIEU trong bảng PHIEU_THU |
| **MA_SACH** | Text | *Caption:* Mã sách<br>*Dùng Combo box:* Lựa chọn MA_SACH trong bảng SACH |
| SO_LUONG | Number | *Caption:* Số lượng mua<br>*Tầm của số:* 0 – 255, *Mặc định:* 1<br>*Qui đinh:* lớn hơn 0 |

Thiết lập quan hệ(relationship) cho các bảng như sau:

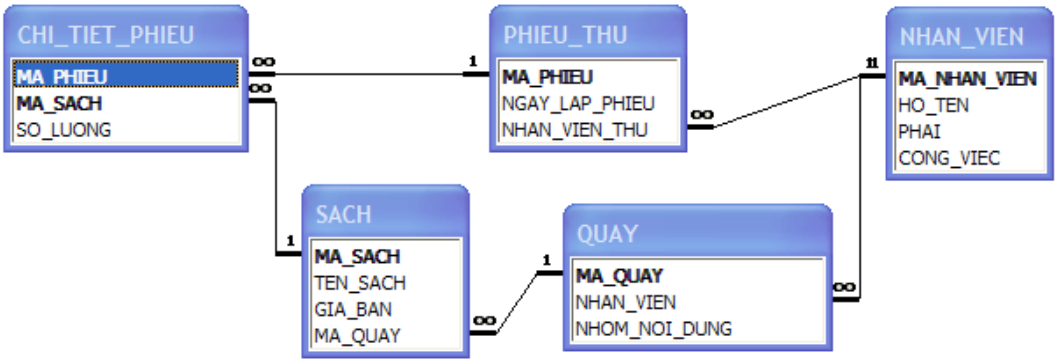


## Nhập dữ liệu cho các bảng

### Bảng NHAN_VIEN

| MA_NHAN_VIEN | HO_TEN | PHAI | CONG_VIEC |
|---|---|---|---|
| NV001 | Nguyễn Gia Thanh | Nam | Phụ trách quầy |
| NV002 | Lê Anh Khoa | Nam | Phụ trách quầy |
| NV003 | Võ Thị Thanh | Nữ | Phụ trách quầy |
| NV004 | Nguyễn Thị Thành Thu | Nữ | Thu ngân |
| NV005 | Cao Thị Thịnh | Nữ | Thu ngân |
| NV006 | Lê Thị Nhã | Nữ | Phụ trách quầy |
| NV007 | Cao Thị Thuỷ | Nữ | Phụ trách quầy |

### Bảng QUAY

| MA_QUAY | NHAN_VIEN | NHOM_NOI_DUNG |
|---|---|---|
| QU001 | NV001 | Giáo Khoa |
| QU002 | NV002 | Truyện Việt Nam |
| QU003 | NV003 | Truyện Nước Ngoài |
| QU004 | NV006 | Khéo tay hay làm |
| QU005 | NV007 | Thiếu nhi |

### Bảng SACH

| MA_SACH | TEN_SACH | GIA_BAN | MA_QUAY |
|---|---|---|---|
| SA001 | Vật lý lớp 6 | 20,000.00 | QU001 |
| SA002 | Ông già và biển cả | 30,000.00 | QU003 |
| SA003 | Thép đã tôi thế đấy | 70,000.00 | QU003 |
| SA004 | 101 cách xếp Origami | 120,000.00 | QU004 |
| SA005 | 20 món ăn Bắc Kinh | 56,000.00 | QU004 |
| SA006 | Truyện Kiều | 52,000.00 | QU002 |
| SA007 | Cánh đồng bất tận | 30,000.00 | QU002 |
| SA008 | Các món chay | 26,000.00 | QU004 |
| SA009 | Sinh học lớp 6 | 24,000.00 | QU001 |

### Bảng PHIEU_THU

| MA_PHIEU | NGAY_LAP_PHIEU | NHAN_VIEN_THU |
|---|---|---|
| PH001 | 6-Oct-08 | NV004 |
| PH002 | 6-Oct-08 | NV005 |
| PH003 | 7-Oct-08 | NV004 |
| PH004 | 7-Oct-08 | NV004 |
| PH005 | 7-Oct-08 | NV004 |
| PH006 | 7-Oct-08 | NV005 |
| PH007 | 8-Oct-08 | NV004 |
| PH008 | 8-Oct-08 | NV005 |
| PH009 | 9-Oct-08 | NV004 |

### Bảng CHI_TIET_PHIEU_THU

| MA_PHIEU | MA_SACH | SO_LUONG |
|---|---|---|
| PH001 | SA002 | 1 |
| PH001 | SA003 | 1 |
| PH001 | SA005 | 1 |
| PH002 | SA002 | 2 |
| PH003 | SA005 | 1 |
| PH004 | SA001 | 4 |
| PH004 | SA004 | 1 |
| PH004 | SA008 | 3 |
| PH005 | SA007 | 1 |
| PH005 | SA008 | 1 |
| PH006 | SA006 | 2 |
| PH007 | SA005 | 2 |
| PH008 | SA002 | 1 |
| PH009 | SA005 | 2 |

**Bài 3:**

- Tạo cơ sở dữ liệu Bai3.**accdb** chứa các table như sau:

| *Tên cột* | *Kiểu* | *Ràng buộc* |
|---|---|---|
| **Table: CHUYEN_DE** | | |
| **MA_CHUYEN_DE** | Text | Caption: Mã chuyên đề; Chiều dài: 5; Cấu trúc mã: CD và 3 ký số thứ tự; Định dạng: Tự động in hoa |
| CHUYEN_DE | Text | Caption: Tên chuyên đề; Chiều dài: 50 |
| HOC_PHI | Currency | Caption: Học phí; Định dạng: Standard; Số chữ số thập phân: 0; Giá trị phải lớn hơn hoặc bằng 0 |
| SO_TIET | Number | Caption: Số tiết; Định dạng: Standard; Số chữ số thập phân: 0; Giá trị phải lớn hơn hoặc bằng 0 |
| **Table: HOC_VIEN** | | |
| **MA_HOC_VIEN** | Text | Caption: Mã học viên; Chiều dài: 5; Cấu trúc mã: HV và 3 ký số thứ tự; Định dạng: Tự động in hoa |
| HO_LOT | Text | Caption: Họ lót; Chiều dài: 50 |
| TEN | Text | Caption: Tên; Chiều dài: 7 |
| PHAI | Yes/No | Caption: Phái; Thể hiện: -1:Nam, 0:Nữ |
| NGAY_SINH | Date/Time | Caption: Ngày sinh; Định dạng: dd/mm/yyyy; Tuổi của học viên phải lơn hơn 5 |
| NOI_SINH | Text | Caption: Nơi sinh; Chiều dài: 50 |
| **Table: LOP** | | |
| **MA_LOP** | Text | Caption: Mã lớp; Chiều dài: 5; Cấu trúc mã: LP và 3 ký tự số thứ tự; Định dạng: Tự động in hoa. |
| MA_CHUYEN_DE | Text | Caption: Mã chuyên đề; Chiều dài: 5; Lựa chọn giá trị trong bảng chuyên đề, giá trị hiển thị lựa chọn gồm Mã chuyên đề, tên chuyên đề. |
| NGAY_KHAI_GIANG | Date/Time | Caption: Ngày khai giảng; Định dạng: dd/mm/yyyy; Giá trị mặc định là ngày hiện tại; |
| NGAY_KET_THUC | Date/Time | Caption: Ngày kết thúc; Định dạng: dd/mm/yyyy; Giá trị phải lớn hơn ngày khai giảng. |
| THOI_GIAN_HOC | Text | Caption: Thời gian học; Chiều dài: 50 |
| **Table: PHIEU_DANG_KY** | | |
| **MA_PHIEU_DK** | Text | Caption: Mã phiếu đăng ký; Chiều dài: 5; Cấu trúc mã: PD và 3 ký tự số thứ tự; Định dạng: Tự động in hoa. |
| NGAY_DANG_KY | Date/Time | Caption: Ngày đăng ký; Định dạng: dd/mm/yyyy, Mặc định: ngày hiện tại |
| MA_HOC_VIEN | Text | Caption: Mã học viên; Chiều dài: 5; Lựa chọn giá trị trong bảng học viên, giá trị hiển thị lựa chọn gồm Mã học viên, họ lót, tên. |
| **Table: DANG_KY_LOP** | | |
| **MA_PHIEU_DK** | Text | Caption: Mã phiếu đăng ký; Chiều dài: 5; Lựa chọn giá trị trong bảng phiếu đăng ký, giá trị hiển thị lựa chọn gồm Mã phiếu |
| **MA_LOP** | Text | Caption: Mã lớp; Chiều dài: 5; Lựa chọn giá trị trong bảng lớp, giá trị hiển thị lựa chọn gồm Mã lớp |

- Ràng buộc liên thuộc tính trên table LOP: Ngày khai giảng bắt buộc phải lớn hơn ngày kết thúc.

- Thiết lập quan hệ cho các bảng như sau:

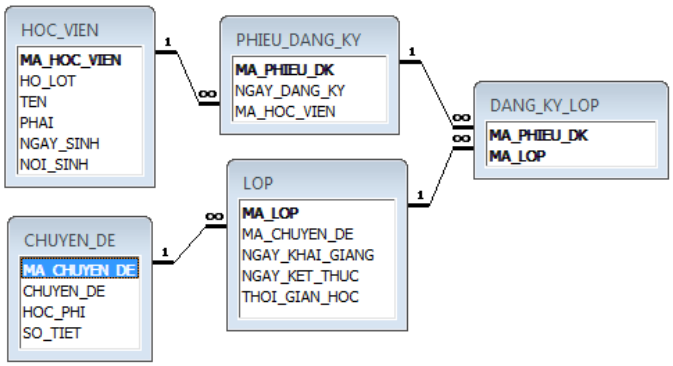


- Học viên tự nhập dữ liệu giả để kiểm tra các ràng buộc